# MANISCOPIC

# MLT 940 L
## 120 LSU

- Hubhöhe : 8,97 m
- Nenntragkraft : 4000 kg
- Max. Reichweite : 5,32 m
- Wandlergetriebe
- Allradantrieb
- Motor 123 PS/90.5 KW
- Load Sensing Ultra :
  150 l/mn - 270 bars
- NIVEAUAUSGLEICH

LOAD SENSING ULTRA

MLT 940 L - 120 LSU - TFF 45 MT 1040

MANITOU

# MLT 940 L - 120 LSU

**Tragkraft** .....4000 kg
bei 500 mm LSpA
Kipplast bei maximaler Reichweite .....1342 kg
Leistung an Schaufelzähnen
nach ISO 8313 Reißkraft .....7000 daN

**Hubhöhe** .....8,97 m
**Dauer** : mit/ohne Hublast (in Sekunden)
Heben.....8,4/9
Senken .....6/5,8
Teleskopausfahren .....9,7/9,9
Teleskopeinfahren.....8,3/8,2
Dauer (in Sekunden)
Ankippen.....3,7
Auskippen .....3,3

**Bereifung**
15,5/80 - 24 16 PR SGI

**Gabelzinken** (mm)
Länge.....1200
Breite x Dicke .....125 x 50
Abstand der Gabelzinken max. .....1260
Neigung des Gabelträgers .....142°

**Hydraulisch unterstützte Scheibenbremse im Ölbad in beiden Achsen**
**Negative Parkbremse (elektrohydraulisch)**

**Motor Perkins**
Turbo 120 : 1104 C - 44 TA .....4 Zylindrer 4400 cm³
Leistung (ISO TR 14396) .....123 PS/90.5 KW
Max. Drehmoment .....434 Nm bei 1400 U/mn
Direkte Einspritzung
Wassergekühlt

**Wandlergetriebe**
Hydraulischer Fahrtrichtungsschalter
4 Vorwärts - und Rückwärtsgänge
Fahrgeschwindigkeit max.....25 km/h*

**Turbo 120 LSU :**.....150 l./mn - 270 bars
Load Sensing Axialkolbenpumpe mit elektronischer Steuerung
Elektrohydraulischer Joystick mit Proportionalsteuerung

Lenkung : lastabhängiger Ölmengenteiler für Fahren und Bremsen

**Behälter/Inhalt**
Kühlsystem .....18,5 l.
Motoröl.....11,5 l.
Hydrauliköl.....131 l.
Getriebeöl.....16 l.
Kraftstoff .....135 l.

**Eigengewicht** (mit Gabeln) .....8955 kg
**Breite**.....2,39 m
**Bauhöhe**.....2,59 m
**Wenderadius** (Aussenkante der Räder).....4,15 m
**Länge**.....5,65 m
**Bodenfreiheit** .....0,46 m
**Zugkraft** .....8600 daN

Änderungen im Sinne des technischen Fortschritts vorbehalten.
Die in der vorliegenden Broschüre vorgestellten MANITOU - Maschinen können mit Zusatzgeräten ausgestattet werden.
PATENTS FR 93 14367 - EP 0 656 315 - US PENDING

## Reichweite bei maximaler Hubhöhe : 0,65 m

nach Norm
EN 1459

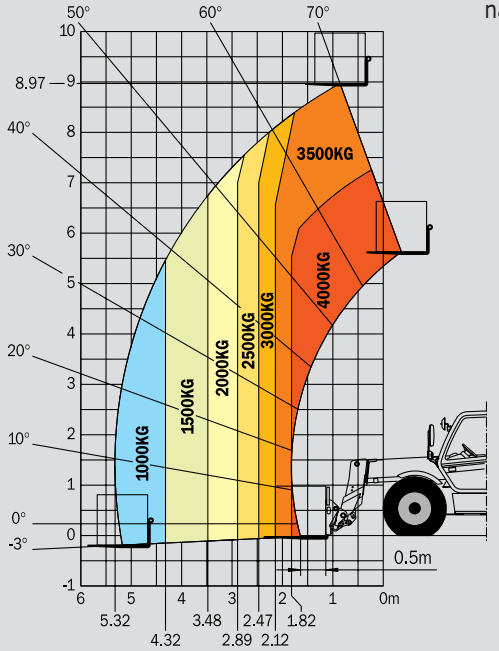


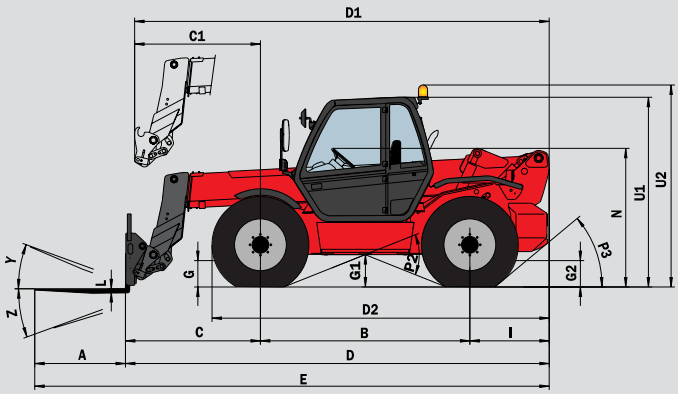


| MLT 940 L - 120 LSU | |
|---|---|
| A | 1200 |
| B | 2770 |
| C | 1834 |
| C1 | 1893 |
| D | 5654 |
| D1 | 5713 |
| D2 | 4420 |
| E | 6854 |
| F | 1990 |
| F1 | 1990 |
| G | 465 |
| G1 | 460 |
| G2 | 465 |
| H | 10° |
| H1 | 10° |
| I | 1050 |
| J | 950 |
| K | 1260 |
| L | 50 |
| N | 1875 - 1925 |
| O | 125 |
| P2 | 43,5° |
| P3 | 40° |
| R | 3950 |
| S | 8569 |
| T | 4037 |
| U1 | 2590 |
| U2 | 2770 |
| V | 5507 |
| V1 | 1470 |
| V2 | 4150 |
| W | 2390 |
| Y | 12° |
| Z | 130° |

mm

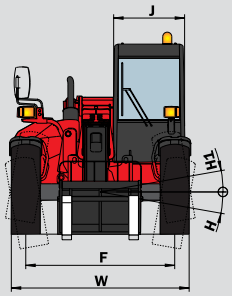


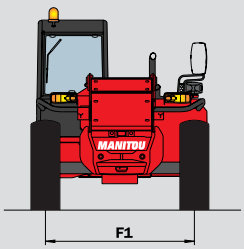


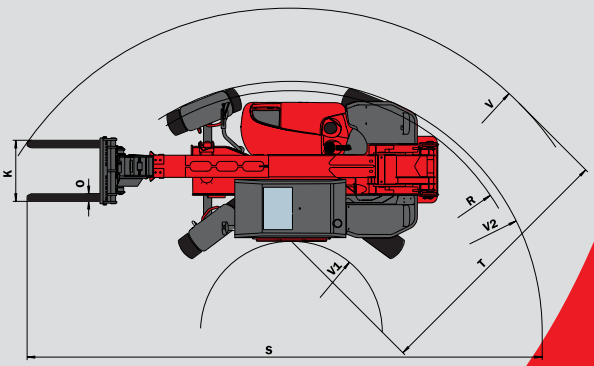



**Deutschland und österreich : MANITOU Deutschland Gmbh**
61239 OBER-MÖRLEN ☎ 06002 - 9199 - 0
**Andere Länder : MANITOU B.F. S.A.**
44158 ANCENIS cedex - FRANKREICH ☎ 33 2 40 09 10 11
www.manitou.com


700053DE - BE 124/Ind A